PENTAIR JUNG PUMPEN

MULTICUT 08

ABWASSERPUMPEN

- Zuverlässige Feststoffförderung durch verbesserte Schneidtechnologie
- Außenliegendes, nachstellbares Schneidwerk
- Kontrollierbare Ölkammer
- Eingebauter Motorschutz
- Drehrichtungsunabhängige SiC-Gleitringdichtung
- Längswasserdicht vergossene Leitungseinführung mit Steckverbindung
- Ex-Ausführung: Laufrad und tauschbare Schleißplatte aus GFK

BESCHREIBUNG

Tauchpumpen mit dem Schneidsystem Multicut werden stationär zur Rückstausicherung von Einzelhäusern eingesetzt. Sie sind für die Förderung von häuslichen Abwässern mit den üblichen Beimengungen (EN 12056, DIN 1986-3) geeignet.

Zur Förderung aus Schächten, die mit dem öffentlichen Kanalnetz verbunden sind, müssen ex-geschützte Tauchpumpen eingesetzt werden. Bedingt durch das vorgeschaltete Schneidsystem darf die Druckleitung ab DN 32 ausgelegt – ohne Schneidsystem min. DN 80 – und geländeparallel verlegt werden.

Betriebsarten bis 40° C Mediumtemperatur: Motor eingetaucht: Dauerbetrieb S1, Motor aufgetaucht: Aussetzbetrieb S3 (z.B. 30% = 3 min. Betrieb, 7 min. Pause).

Das außen liegende Schneidsystem Multicut gewährleistet maximale Betriebssicherheit bei hervorragenden Fördereigenschaften. Ausgestattet mit einer Schneidplatte aus gehärtetem Edelstahl und einem Dreikantmesser zerkleinert es mit mehr als 200.000 Schneidvorgängen pro Minute grobe Beimengungen im Abwasser, bevor diese in die Pumpenhydraulik gelangen können. Feststoffe, die nicht gefördert werden können, werden vom Schneidrotor bereits außerhalb der Pumpe abgewiesen. Speziell angeordnete Nuten auf der Schneidplatte sorgen für zusätzliche Sicherheit, da sich die Schneideinheit während der Förderung permanent selbst reinigt.

LEISTUNG

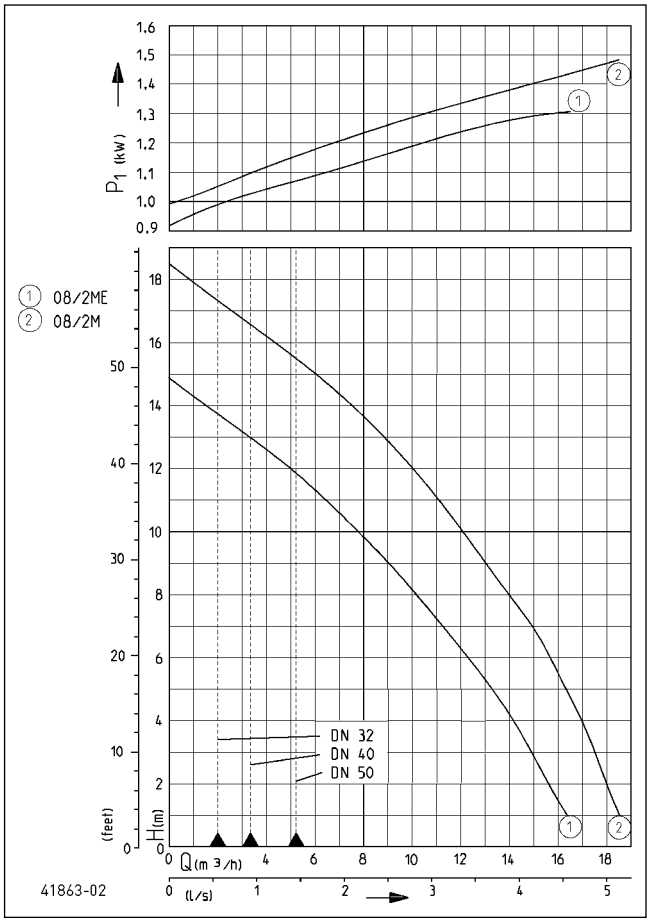

Typ	Förderhöhe H [m]	1	2	3	4	5	6	7	8	9	10	11	12	13	14	15	16
08/2 ME/MES	Fördermenge Q [m³/h]	16,5	15,5	15,0	14,0	13,0	12,0	11,0	10,0	9,0	7,5	6,5	5,0	3,5	1,5		
08/2 M/MS		18,5	18,0	17,5	17,0	16,5	15,5	15,0	14,0	13,0	12,0	11,0	10,0	9,0	7,5	6,0	4,5

Konstruktionsänderungen vorbehalten - Leistungstoleranz nach ISO 9906

Entsprechend EN 12056 muss die Mindestfließgeschwindigkeit in der Druckleitung 0,7 m/s betragen. Diese Vorgabe ist als Einsatzgrenze (gestrichelt) im Q-H-Diagramm eingezeichnet.

Bauart geprüft und überwacht
TÜVRheinland ZERTIFIZIERT
www.tuv.com ID 1111219534

MULTICUT 08

ABWASSERPUMPEN

LIEFERUMFANG

Anschlussfertige Pumpe nach EN 12050 mit 10 m Leitung und CEE-Stecker 16 A (Typ M + MS) bzw. Schukostecker (Typ ME + MES). Ex II 2 G Ex db IIB T4 Gb

Bei Pumpen mit Schaltautomatik gehören die Standfüße zum Lieferumfang. Als Ex-Pumpe mit 10m Leitung ohne Stecker. Vollständiger Motorschutz nur in Verbindung mit entsprechenden Steuerungen (siehe Zubehör).

MECHANISCHE DATEN

Pumpe	vertikal einstufig	Trockenlaufsicher	ja
Lager	Kugellager, fettgeschmiert	Laufrad	Freistromrad, GFK
Dichtung motorseitig	2-fach Wellendichtring	Pumpengehäuse	Grauguss
Ölkammer	ja	Überflutbar	ja
Dichtung mediumseitig	SiC Gleitringdichtung	Druckabgang	DN 32

ELEKTRISCHE DATEN

Netzleitung	10m H07RN-F	Wicklungsthermostat	ja
Schutzart	IP 68		

MULTICUT 08

Typ	Art.-Nr.	Spannung	Motorleistung P1	Motorleistung P2	Strom	Adern	Motorschutz	Stecker	S3	Motorgehäuse	Gewicht
ohne Schaltung											
08/2 ME	**JP50342**	1/N/PE~230 V	1,37 kW	0,98 kW	6,0 A	3G1,0	im Motor	Schuko	10 %	Edelstahl	16,2 kg
08/2 M	**JP50344**	3/PE~400 V	1,65 kW	1,24 kW	2,8 A	4G1,0	im Motor	CEE-16A	10 %	Edelstahl	16,5 kg
08/2 M, Ex	**JP50346**	3/PE~400 V	1,65 kW	1,24 kW	2,8 A	6G1,5	mit Steuerung	ohne	35 %	Grauguss	28,0 kg
mit Schaltautomatik											
08/2 MES	**JP50343**	1/N/PE~230 V	1,37 kW	0,98 kW	6,0 A	3G1,0	im Motor	Schuko	10 %	Edelstahl	16,6 kg
08/2 MS	**JP50345**	3/PE~400 V	1,65 kW	1,24 kW	2,8 A	4G1,0	im Motor	CEE-16A	10 %	Edelstahl	17,2 kg

Hauptmaße 08/2 M (mm)

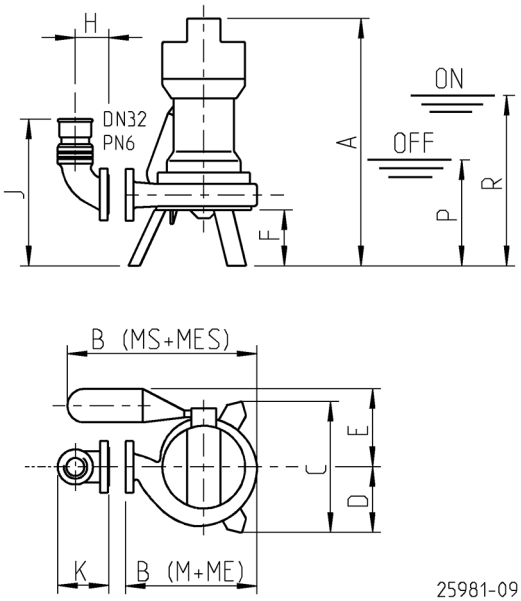

Typ	A	B	C	D	E	F	G	H	J	K	P	R
08/2M +ME	445	235	230	-	-	100	128	60	265	90	-	-
08/2MS+MES	445	340	-	115	140	100	128	60	265	90	190	305

Hauptmaße 08/2 M, EX (mm)

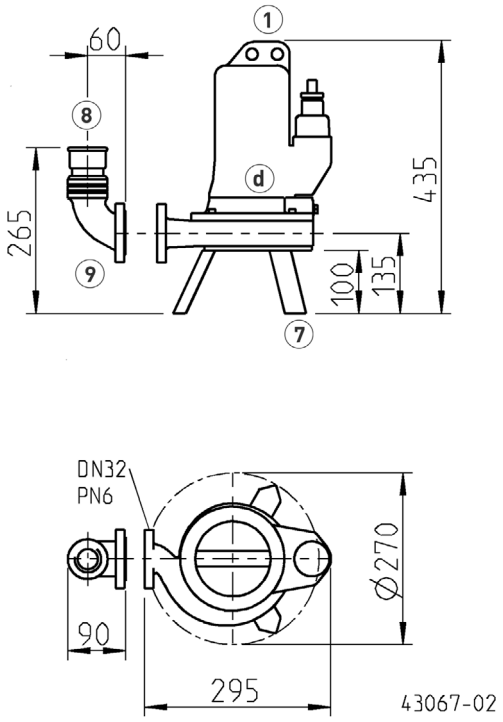

JUNG PUMPEN GmbH . 33803 Steinhagen . Tel. +49 5204 170 . Fax +49 5204 80368 . info@jung-pumpen.de . www.jung-pumpen.de

Einbaubeispiel Standfuß

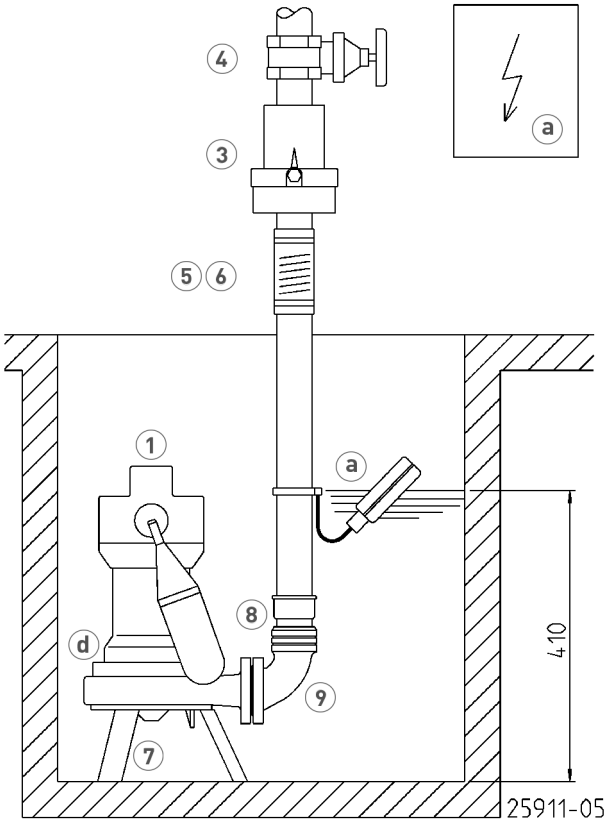

Einbaubeispiel Standfuß EX

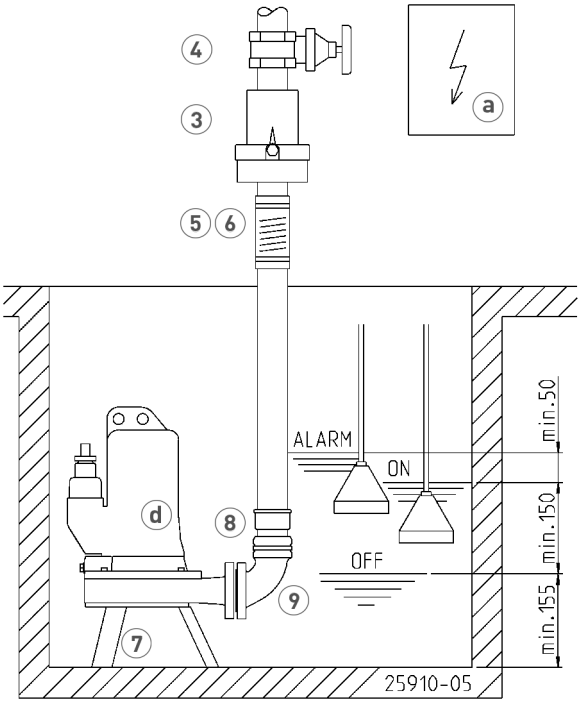

Einbaubeispiel Gleitrohrsystem

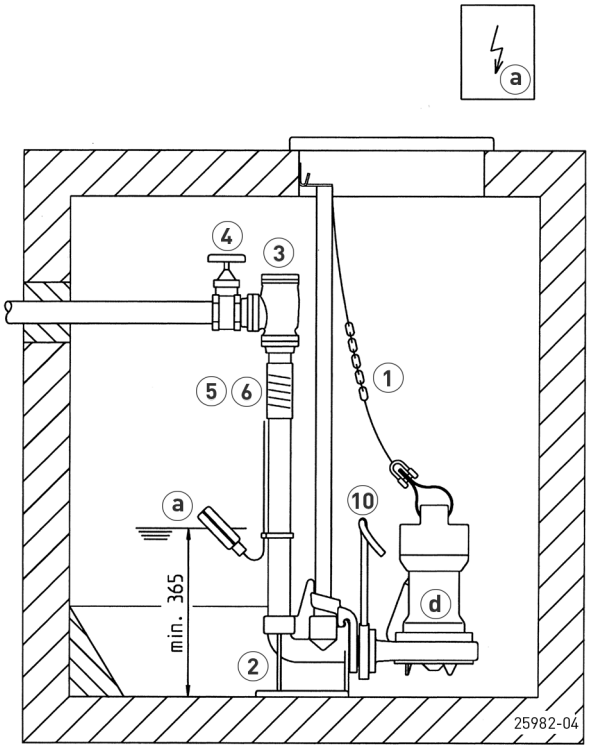

Einbaubeispiel Gleitrohrsystem EX

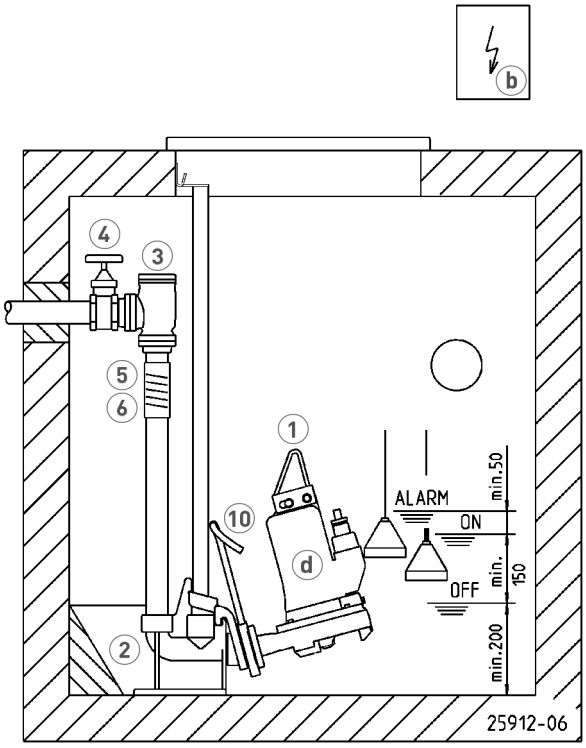

MULTICUT 08
ABWASSERPUMPEN

Einbaubeispiel Gleitrohrsystem

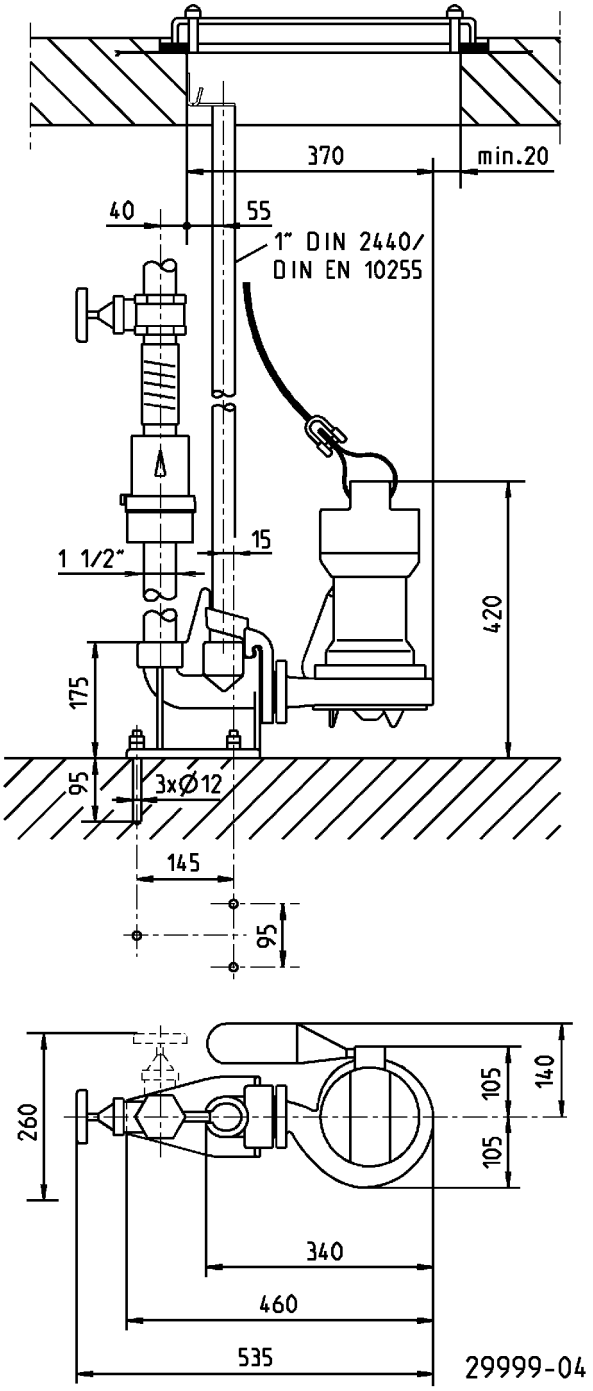

Einbaubeispiel Gleitrohrsystem EX

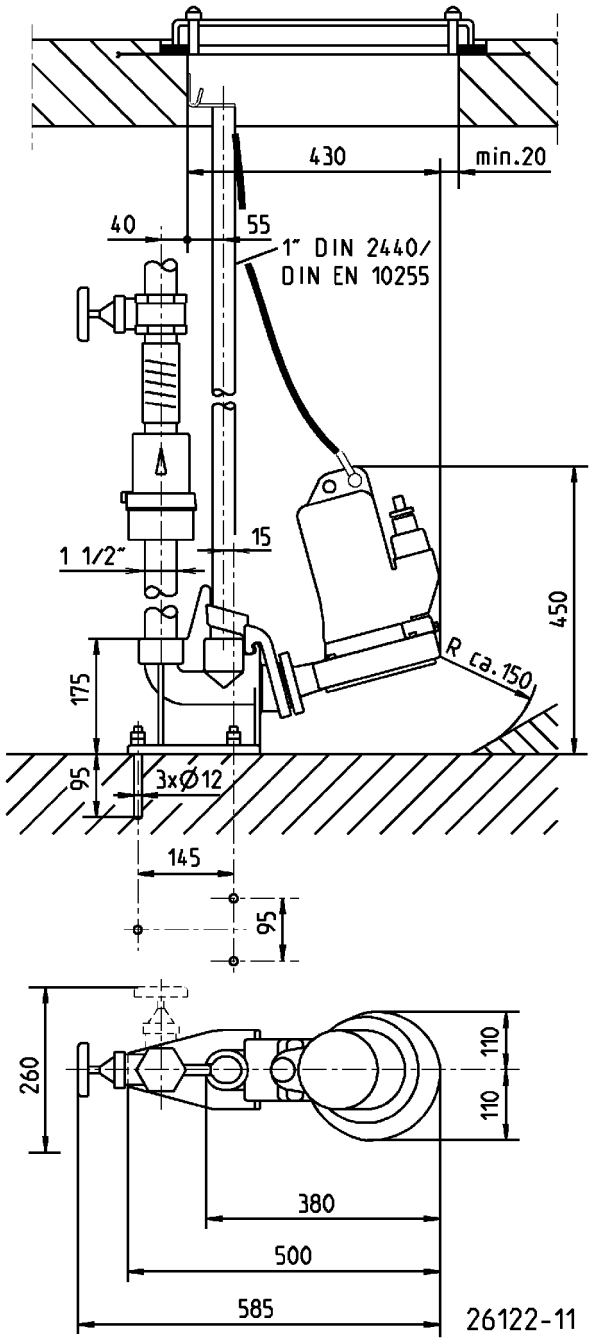

Einzelanlage - Mindestgröße Schacht (cm)
ohne GR: 40x40
mit GR und Rückschlagklappe: 40x65
mit GR und Kugelventil: 40x65

Doppelanlage - Mindestgröße Schacht (cm)
ohne GR und Rückschlagklappe, Rückschlagventil: 60x60
ohne GR und Kegeleckventil: 60x80
mit GR und Doppelrückschlagklappe: 60x60
mit GR und Rückschlagklappe oder -Ventil: 65x85

JUNG PUMPEN GmbH . 33803 Steinhagen . Tel. +49 5204 170 . Fax +49 5204 80368 . info@jung-pumpen.de . www.jung-pumpen.de

MULTICUT 08
ABWASSERPUMPEN

ZUBEHÖR MECHANISCH

				Art.-Nr.
1	**Kette**	geprüft, 2,5 m, 320 kg, 5 Aufhängeglieder (EN 818 mod.)		**JP45901**
		geprüft, 5,0 m, 320 kg, 8 Aufhängeglieder (EN 818 mod.)		**JP45902**
		geprüft, 7,5 m, 320 kg, 11 Aufhängeglieder (EN 818 mod.)		**JP47365**
		Schäkel, geprüft, 630 kg, Edelstahl		**JP45904**
		Pumpenaufhängung (08 Ex - 100...)		**JP45925**
	Trageschlaufe	mit Schäkel		**JP45168**
2	**Gleitrohrsystem**			
	GR 35	1½" Innengewinde für Multicut-Pumpen		**JP14094**
	GR 35	1½" Innengewinde für Multicut 08 ohne Exschutz		**JP29953**
	Gleitrohr 1"	1500 mm		**JP48937**
	Gleitrohr 1"	2000 mm		**JP48938**
	Gleitrohr 1"	2500 mm		**JP48939**
	Gleitrohr 1"	3000 mm		**JP48940**
3	**Rückschlagklappe**			
	R40 EN 12050-4	1½" (DN 40), PN 4	150x120 (HxB)	**JP00317**
	DR 40 EN 12050-4	1½" (DN 40), PN 4	200x280 (HxB)	**JP09155**
	R50 EN 12050-4	2" (DN 50), PN 4	150x120 (HxB)	**JP00326**
	Kugelrückschlagventil			
	KE40 EN 12050-4	1½" (DN 40), PN 6	170x125 (HxB)	**JP47974**
	K50 EN 12050-4	2" (DN 50), PN 6	185x155 (HxB)	**JP44782**
4	**Absperrschieber**	Messing, 1½" (DN 40), PN 16	125x60 (HxB)	**JP44786**
		Edelstahl, 1½" (DN 40), PN 16	125x80 (HxB)	**JP48403**
		Messing, 2" (DN 50), PN 16	140x70 (HxB)	**JP44787**
5	**Elastische Verbindung**	1½" (DN 40), PN 4	120x50 (HxD)	**JP44777**
		2" (DN 50), PN 4	150x63 (HxD)	**JP44775**
6	**Schelle**	1½"		**JP44763**
		2"		**JP44764**
7	**Standfüße**	(bei 08/2 MS und MES im Lieferumfang)		**JP44759**
	Halteblech	in Verbindung mit Staudruck-Niveaugeber		**JP23100**
8	**Reduziermuffe**	1¼"–1½"		**JP44769**
		1¼"–2"		**JP44772**
		1½"–2" für Gleitrohr GR 35		**JP44776**
9	**Rohranschluss**	1¼" (Innengewinde)		**JP16870**
10	**Spülrohr**	Typ I-M Edelstahl mit Anschlussflansch (nicht im PKS-B 800)		**JP40333**
		Typ 0 08 Ex, 20/2		**JP45408**

ZUBEHÖR ELEKTRISCH

			Art.-Nr.
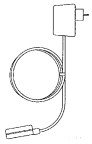	**a Alarmgeber**		
	AG3	Tauchschalter, netzabhängig, potentialfreier Kontakt, 3 m Ltg.	**JP44891**
	AG10	Tauchschalter, netzabhängig, potentialfreier Kontakt, 9,5 m Ltg.	**JP44892**
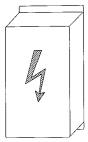	**b Steuerung für Einzelanlagen**		
	Steuerung AD 00 E	230 V	**JP00289**
	Steuerung HIGHLOGO 1-00 E	230 V	**JP47987**
	+ Staudruck-Niveaugeber		**JP17101**
	Steuerung AD 25 ExM, TLS	400 V	**JP43159**
	Steuerung HIGHLOGO 1-25 LC	400 V	**JP47984**
	Steuerung für Doppelanlagen		
	Steuerung BD 00 E	230 V, für Pumpen U3-U6, US 62-105, UV3, UV 300, 08/2 ME	**JP45735**
	Steuerung HIGHLOGO 2-00 E	230 V	**JP47996**
	+ Staudruck-Niveaugeber		**JP17101**
	Steuerung BD 25 ExM, TLS	400 V	**JP43165**
	Steuerung HIGHLOGO 2-25 LC	400 V	**JP47993**
	c Akku	für netzunabhängigen Alarm	**JP44850**
	d Dichtungskontrolle	DKG	**JP44900**
		DKG Ex für ex-geschützte Pumpen	**JP00249**
	Smart Home	Funktransmitter FTJP für EnOcean-Protokoll	**JP47209**