PENTAIR JUNG PUMPEN

US 62–US 251

SCHMUTZWASSERPUMPEN

- 10 mm freier Durchgang
- Trockenlaufsicher
- Kontrollierbare Ölkammer
- Drehrichtungsunabhängige SiC-Gleitringdichtung
- Austauschbare, längswasserdicht vergossene Leitungseinführung

BESCHREIBUNG

Die überflutbaren Tauchmotorpumpen US 62-251 werden überall dort eingesetzt, wo Schmutzwasser mit Beimengungen bis 10 mm Korngröße anfällt, z.B. in Sammelbehältern für Grundwasser, in stationären Entwässerungsanlagen oder bei der Förderung von Aufschwemmungen. Ohne Bedenken können sie auch zum Heben von Abwässern aus Haushaltsmaschinen wie Geschirrspülern und Waschmaschinen (Kochvorgang) eingesetzt werden. Für Heißwasser im gewerblichen Bereich empfehlen wir die US 73 HE(S) und 103 HE(S).

Die Pumpen sind für den stationären und transportablen Einsatz geeignet. Beim Einsatz in tiefen Schächten empfehlen wir ein Gleitrohrsystem, mit dem die Pumpen problemlos zur Wartung oder Sichtkontrolle aus dem Schacht gezogen werden können.

Zur automatischen Überwachung der Ölkammer können Sie zusätzlich ein Dichtungskontrollgerät einsetzen.

Die Leitungslänge der Pumpen beträgt 10 m. Die Drehstrompumpen mit Schaltautomatik (US 151 DS, US 152 DS und US 251 DS) besitzen einen CEE-Motorschutzstecker mit Phasenwender.

LEISTUNG

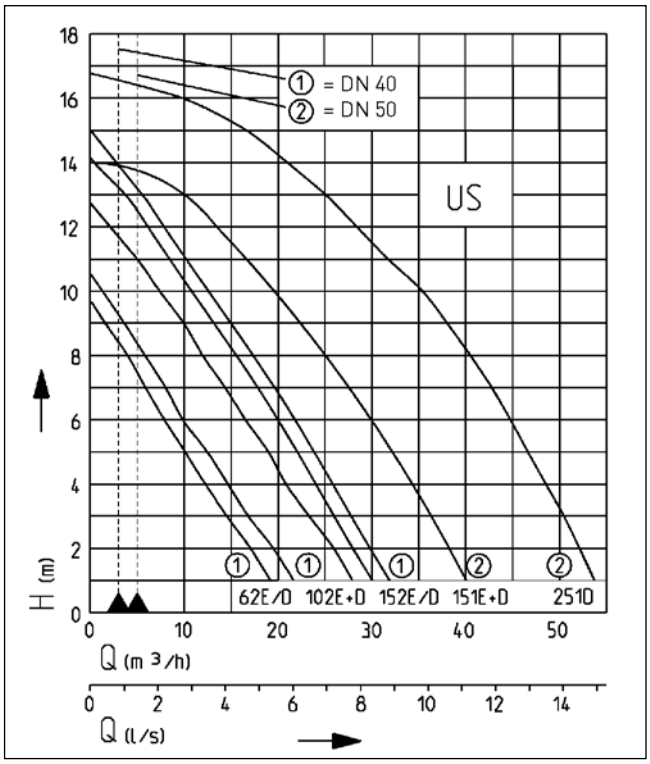

Typ	Förderhöhe H [m]	1	2	3	4	5	6	7	8	9	10	11	12	13	14	16
US 62 E/ES	Fördermenge Q [m³/h]	19	17	15	12	10	8	6	4	2						
US 62 D/DS		22	20	17	15	12	10	8	6	4						
US 102 E/D/ES/DS		28	26	23	21	19	17	15	12	10	8	5	2			
US 152 E/ES		30	29	27	24	22	20	18	15	13	11	8	6	3	1	
US 152 D/DS		31	30	28	26	23	21	19	17	14	12	10	8	5	3	
US 151 E/D/ES/DS		40	39	37	35	33	31	29	26	23	20	17	14			
US 251 D/DS		54	52	51	49	47	45	43	40	38	35	32	29	25	21	10

Konstruktionsänderungen vorbehalten - Leistungstoleranz nach ISO 9906

Entsprechend EN 12056 muss die Mindestfließgeschwindigkeit in der Druckleitung 0,7 m/s betragen. Diese Vorgabe ist als Einsatzgrenze (gestrichelt) im Q-H-Diagramm eingezeichnet.

VDE/GS-Zulassung für US 62 E/ES, US 102 E/ES

US 62–US 251

SCHMUTZWASSERPUMPEN

LIEFERUMFANG

Pumpe nach EN 12050 mit 10 m Leitung. US 62 und 102 mit Schukostecker oder CEE-Stecker.

US 151, US 152 und 251: Pumpen ohne Schaltung mit freiem Leitungsende.

Pumpen mit Schaltautomatik mit CEE-Motorschutzstecker und Phasenwender bzw. Schuko-Motorschutzstecker.

MECHANISCHE DATEN

Pumpe	vertikal einstufig	Dichtung mediumseitig	SiC Gleitringdichtung
Freier Durchgang	10 mm	Trockenlaufsicher	ja
Lager	Kugellager, fettgeschmiert	Überflutbar	ja
Dichtung motorseitig	2-fach Wellendichtring	Druckabgang	IG 1 1/2" (US151,251: 2")
Ölkammer	ja		

ELEKTRISCHE DATEN

Netzleitung	10m H07RN-F	Isolierstoffklasse	B (151,251:F)
Schutzart	IP 68	Wicklungsthermostat	ja

US 62–US 251

Typ	Art.-Nr.	Spannung	Motorleistung P1	Motorleistung P2	Strom	Adern	Motorschutz	Stecker	Gewicht
ohne Schaltung									
US 62 E	**JP09812**	1/N/PE~230 V	0,83 kW	0,50 kW	3,9 A	3G1,0	integriert	Schuko	12,6 kg
US 62 D	**JP09813**	3/PE~400 V	0,85 kW	0,60 kW	1,4 A	4G1,0	integriert	CEE	12,8 kg
US 102 E	**JP09278**	1/N/PE~230 V	1,37 kW	0,98 kW	6,0 A	3G1,0	integriert	Schuko	14,5 kg
US 102 D	**JP00214**	3/PE~400 V	1,36 kW	1,06 kW	2,4 A	4G1,0	integriert	CEE	15,0 kg
US 152 E	**JP09435**	1/N/PE~230 V	1,60 kW	1,21 kW	7,5 A	3G1,0	bauseits[1]	ohne	16,0 kg
US 152 D	**JP09437**	3/PE~400 V	1,70 kW	1,41 kW	3,1 A	4G1,0	bauseits[1]	ohne	17,0 kg
mit Schaltautomatik									
US 62 ES	**JP09814**	1/N/PE~230 V	0,83 kW	0,50 kW	3,9 A	3G1,0	integriert	Schuko	12,7 kg
US 62 DS	**JP09815**	3/PE~400 V	0,85 kW	0,60 kW	1,4 A	4G1,0	integriert	CEE	12,9 kg
US 102 ES	**JP09279**	1/N/PE~230 V	1,37 kW	0,98 kW	6,0 A	3G1,0	integriert	Schuko	14,5 kg
US 102 DS	**JP00218**	3/PE~400 V	1,36 kW	1,06 kW	2,4 A	4G1,0	integriert	CEE	15,0 kg
US 152 ES	**JP09436**	1/N/PE~230 V	1,60 kW	1,21 kW	7,5 A	3G1,0	integriert	Schuko	16,0 kg
US 152 DS	**JP09438**	3/PE~400 V	1,70 kW	1,41 kW	3,1 A	4G1,0	integriert	CEE	17,0 kg
ohne Schaltung									
US 151 E	**JP09310**	1/N/PE~230 V	1,68 kW	1,19 kW	7,6 A	4G1,0	bauseits[1]	ohne	27,0 kg
US 151 D	**JP09300**	3/N/PE~400 V	1,60 kW	1,30 kW	3,0 A	6G1,5	bauseits[1]	ohne	27,5 kg
US 251 D	**JP09301**	3/N/PE~400 V	2,60 kW	2,10 kW	4,4 A	6G1,5	bauseits[1]	ohne	27,5 kg
mit Schaltautomatik									
US 151 ES	**JP09241**	1/N/PE~230 V	1,68 kW	1,19 kW	7,6 A	4G1,0	integriert	Schuko	29,0 kg
US 151 DS	**JP09243**	3/N/PE~400 V	1,60 kW	1,30 kW	3,0 A	6G1,5	integriert	CEE	29,5 kg
US 251 DS	**JP09245**	3/N/PE~400 V	2,60 kW	2,10 kW	4,4 A	6G1,5	integriert	CEE	29,5 kg

[1]separater Motorschutzstecker erforderlich siehe Zubehör

JUNG PUMPEN GmbH . 33803 Steinhagen . Tel. +49 5204 170 . Fax +49 5204 80368 . info@jung-pumpen.de . www.jung-pumpen.de

US 62–US 251

SCHMUTZWASSERPUMPEN

Hauptmaße und Schalthöhen US 62, US 102 und US 152 (mm)

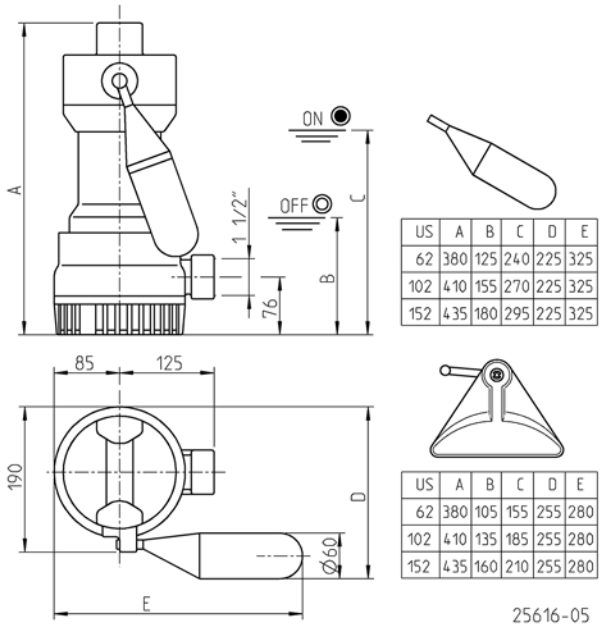

US	A	B	C	D	E
62	380	125	240	225	325
102	410	155	270	225	325
152	435	180	295	225	325

US	A	B	C	D	E
62	380	105	155	255	280
102	410	135	185	255	280
152	435	160	210	255	280

Hauptmaße US 151 und US 251 (mm)

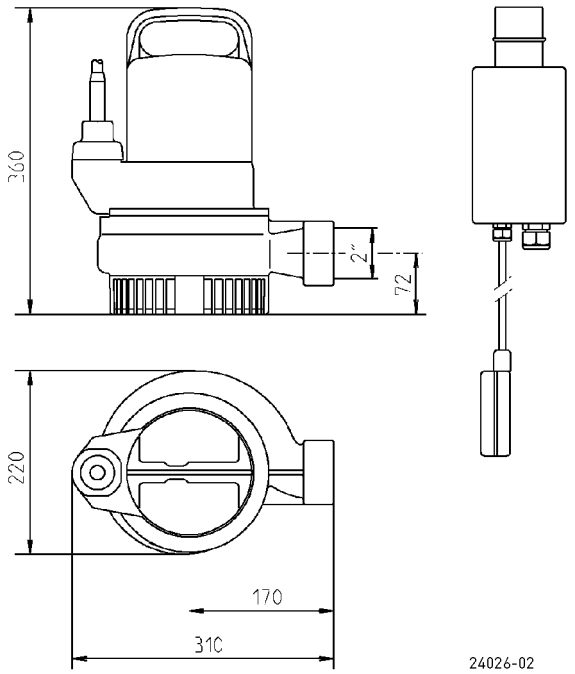

Hauptmaße und Schalthöhen mit GR 40 (mm)

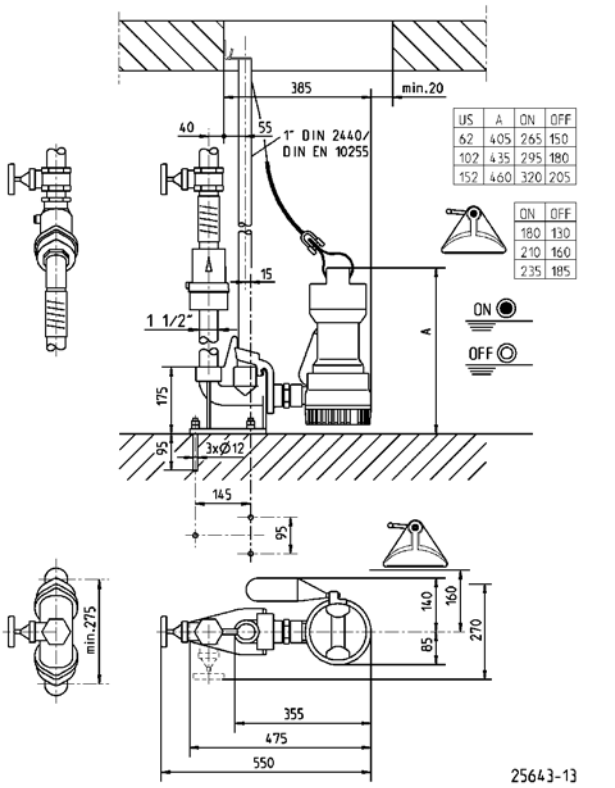

US	A	ON	OFF
62	405	265	150
102	435	295	180
152	460	320	205

ON	OFF
180	130
210	160
235	185

Hauptmaße mit GR 50 (mm)

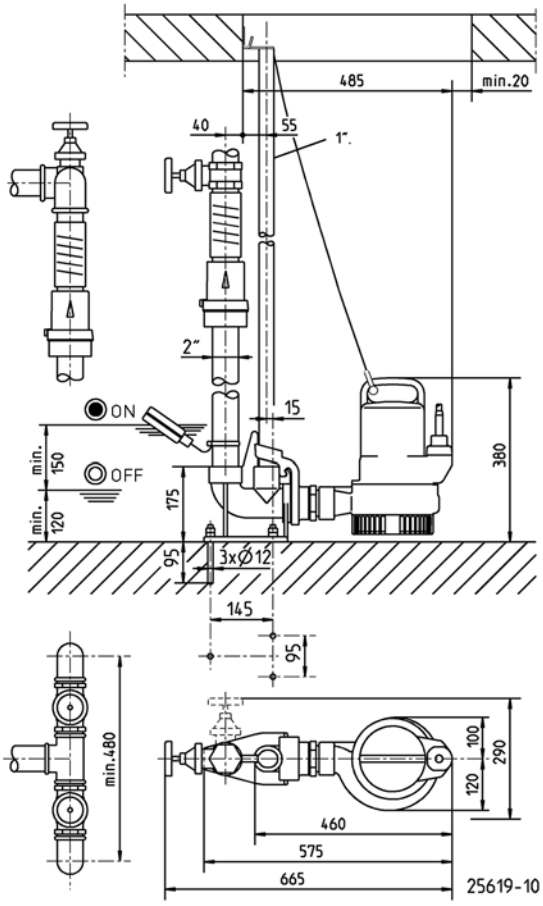

US 62–US 251

SCHMUTZWASSERPUMPEN

Einbaubeispiel Einzelanlage mit GR

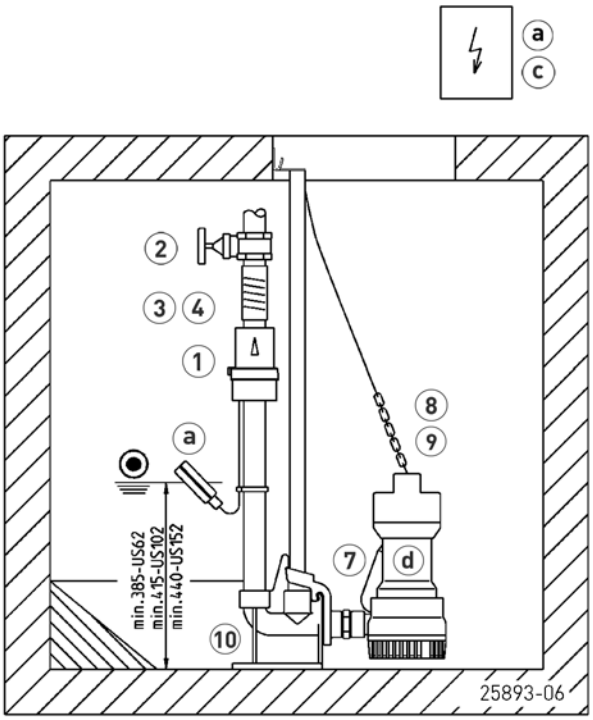

Einzelanlage 1½" mit GR 40: Schacht min. 40x60 cm
Einzelanlage 1½" ohne GR: Schacht min. 40x40 cm

Einzelanlage 2" mit GR 50: Schacht min. 40x70 cm
Einzelanlage 2" ohne GR: Schacht min. 40x50 cm

Doppelanlage 1½" mit GR 40: Schacht min. 60x60 cm
Doppelanlage 1½" ohne GR: Schacht min. 40x60 cm

Doppelanlage 2" mit GR 50: Schacht min. 70x70 cm
Doppelanlage 2" ohne GR: Schacht min. 50x70 cm

Einbaubeispiel Doppelanlage

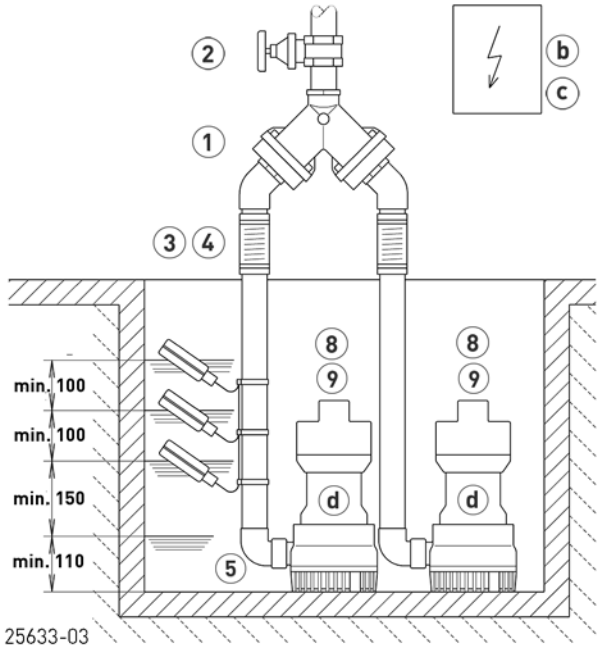

Bei Einsatz unterhalb der Rückstauebene ist nach EN 12056 das Druckrohr elastisch anzuschließen und mit einer Schleife über die örtlich festgelegte Rückstauebene zu führen. Zudem ist der Einbau einer EN 12050-4 geprüften Rückschlagklappe vorgeschrieben. Wir empfehlen zusätzlich eine Alarmanlage für die Überwachung.

Nach EN 12056-4 Abs. 5.1 ist in Anlagen, bei denen die Abwasserableitung nicht unterbrochen werden darf, eine automatische Reservepumpe oder eine Doppelanlage einzubauen.

Steuerung in trockenem Raum montieren.

ZUBEHÖR MECHANISCH

				Art.-Nr.
	1 Rückschlagklappe			
	R40 EN 12050-4	1½" (DN 40), PN 4	150x120 (HxB)	**JP00317**
	DR 40 EN 12050-4	1½" (DN 40), PN 4	200x280 (HxB)	**JP09155**
	R50 EN 12050-4	2" (DN 50), PN 4	150x120 (HxB)	**JP00326**
	Kugelrückschlagventil			
	KE40 EN 12050-4	1½" (DN 40), PN 6	170x125 (HxB)	**JP47974**
	K50 EN 12050-4	2" (DN 50), PN 6	185x155 (HxB)	**JP44782**
	2 Absperrschieber	Messing, 1½" (DN 40), PN 16	125x60 (HxB)	**JP44786**
		Messing, 2" (DN 50), PN 16	140x70 (HxB)	**JP44787**
	3 Elastische Verbindung	1½" (DN 40), PN 4	120x50 (HxD)	**JP44777**
		2" (DN 50), PN 4	150x63 (HxD)	**JP44775**

JUNG PUMPEN GmbH . 33803 Steinhagen . Tel. +49 5204 170 . Fax +49 5204 80368 . info@jung-pumpen.de . www.jung-pumpen.de

US 62–US 251
SCHMUTZWASSERPUMPEN

ZUBEHÖR MECHANISCH

			Art.-Nr.
	4 **Schelle**	1½"	**JP44763**
		2"	**JP44764**
	5 **Winkel**	1½"	**JP45953**
		2"	**JP44771**
	6 **Schnellkupplung**		
	Festkupplung Storz C	1½" Außengewinde	**JP44770**
	Festkupplung Storz C	2" Außengewinde	**JP50217**
	Kupplungsschlüssel		**JP25708**
	Druckschlauch	12,5 m, Synthetic, mit Storz C-Kupplungen, Innen Ø 38 mm	**JP50298**
		15 m, Synthetic, mit Storz C-Kupplungen, Innen Ø 52 mm	**JP00336**
	7 **Sonderschwimmer**	für niedrige Schalthöhen	**JP44795**
	8 **Kette**	geprüft, 2,5 m, 320 kg, 5 Aufhängeglieder (EN 818 mod.)	**JP45901**
		geprüft, 5,0 m, 320 kg, 8 Aufhängeglieder (EN 818 mod.)	**JP45902**
		geprüft, 7,5 m, 320 kg, 11 Aufhängeglieder (EN 818 mod.)	**JP47365**
	9 **Trageschlaufe**	mit Schäkel	**JP45168**
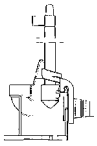	10 **Gleitrohrsystem**	GR 40	**JP25592**
		GR 50	**JP25593**
	Gleitrohr 1"	1500 mm	**JP48937**
	Gleitrohr 1"	2000 mm	**JP48938**
	Gleitrohr 1"	2500 mm	**JP48939**
	Gleitrohr 1"	3000 mm	**JP48940**

ZUBEHÖR ELEKTRISCH

			Art.-Nr.
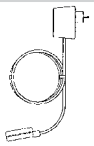	a **Alarmgeber**		
	AG3	Tauchschalter, netzabhängig, potentialfreier Kontakt, 3 m Ltg.	**JP44891**
	AG10	Tauchschalter, netzabhängig, potentialfreier Kontakt, 9,5 m Ltg.	**JP44892**
	Waschmaschinenstopp		
	AW3	Tauchschalter, netzabhängig, 3 m Ltg.	**JP44895**
	AW0	zur Alarmweiterleitung bei mehreren Waschmaschinen	**JP44899**

ZUBEHÖR ELEKTRISCH

			Art.-Nr.
	(b) Steuerung für Doppelanlagen		
	Steuerung HIGHLOGO 2-00 E	230 V	**JP47996**
	Steuerung BD 00 E	230 V, für Pumpen U3-U6, US 62-105, UV3, UV 300, 08/2 ME	**JP45735**
	Steuerung HIGHLOGO 2-00	400 V	**JP47997**
	Steuerung BD 00	400 V, für Pumpen U6, US 62-105, UV 300	**JP45993**
	Steuerung HIGHLOGO 2-25	400 V	**JP47998**
	Steuerung BD 25	400 V, für Pumpen US 151-155	**JP45737**
	Steuerung BD 610 EC	230V, mit Betriebskondensator, für US 151 E	**JP45743**
	Steuerung HIGHLOGO 2-46	400 V	**JP47999**
	Steuerung BD 46	400 V, für Pumpen US 251-253, UV 620-3, UV 625-3	**JP45739**
	Niveaugeber		
	Tauchschalterpaket B	3 Tauchschalter 9,5 m und Leitungshalter	**JP16725**
	Tauchschalterpaket BmG	3 Tauchschalter 9,5 m mit Gewichten	**JP16726**
	Motorschutzstecker		
	Schuko-Motorschutzstecker	230 V, 8 A, für Pumpen ohne integriertem Motorschutz	**JP40264**
	Schuko-Motorschutzstecker	230 V, 8 A für Pumpen ohne integriertem Motorschutz	**JP44753**
	CEE-Motorschutz 2,9-4,0 A	400 V mit Niveausteuerung	**JP09725**
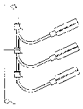	CEE-Motorschutz 4,5-6,3 A	400 V mit Niveausteuerung	**JP09726**
	CEE-Motorschutz 2,9-4,0 A	400 V für Pumpen ohne integriertem Motorschutz zwingend	**JP44750**
	CEE-Motorschutz 2,5-4,0 A	400 V, für Pumpen ohne integriertem Motorschutz zwingend	**JP44754**
	CEE-Motorschutz 4,5-6,3 A	400 V, für Pumpen ohne integriertem Motorschutz zwingend	**JP44751**
	(c) Akku	für netzunabhängigen Alarm	**JP44850**
	(d) Dichtungskontrolle	DKG	**JP44900**
	(e) Smart Home	Funktransmitter FTJP für EnOcean-Protokoll	**JP47209**

JUNG PUMPEN GmbH . 33803 Steinhagen . Tel. +49 5204 170 . Fax +49 5204 80368 . info@jung-pumpen.de . www.jung-pumpen.de